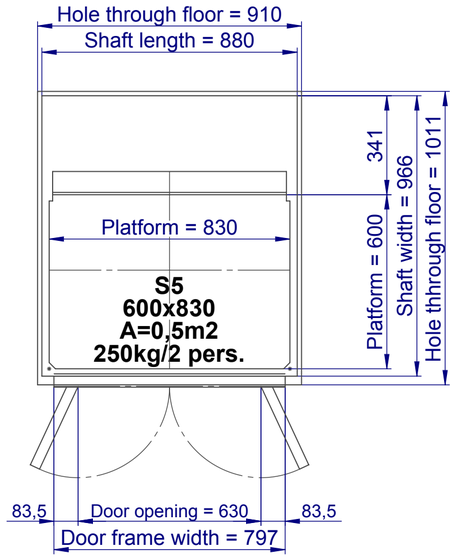

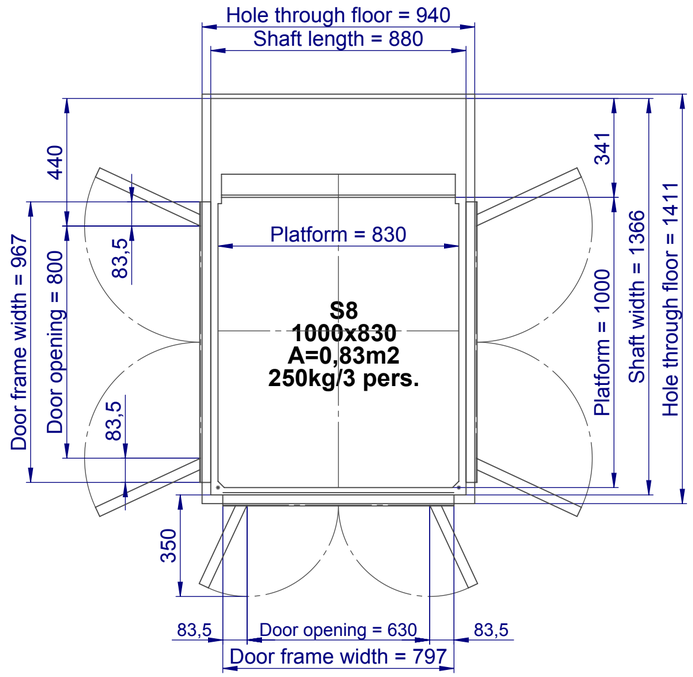

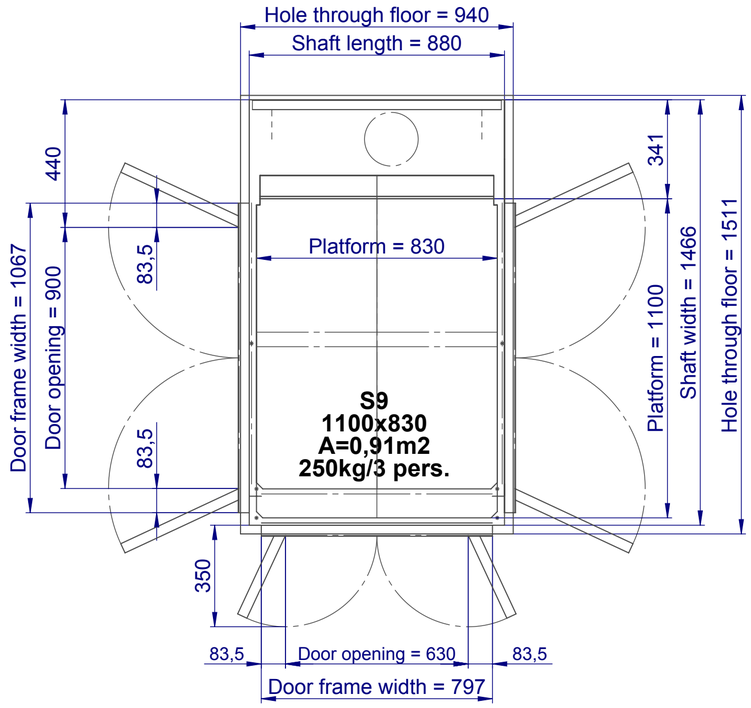

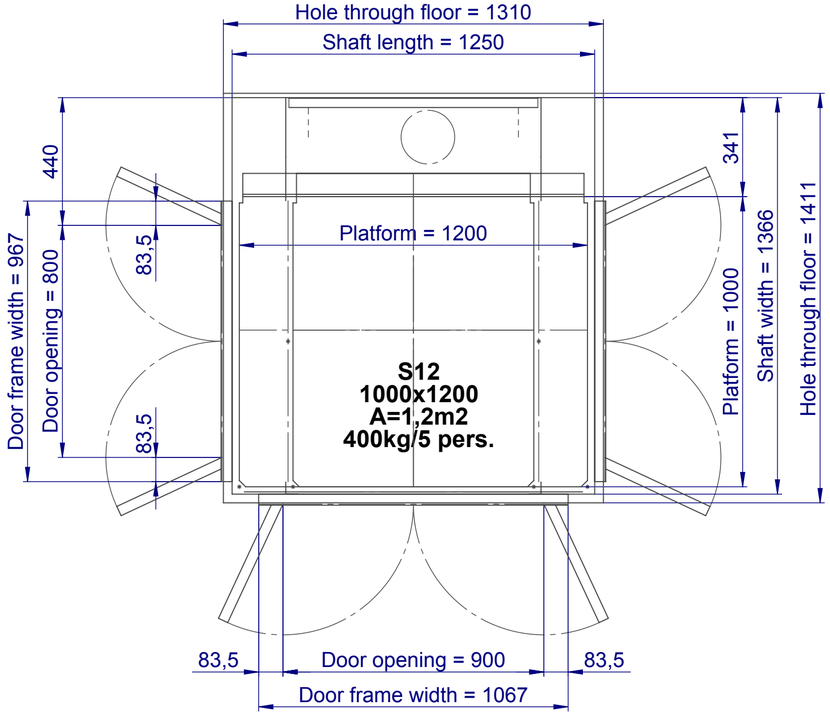

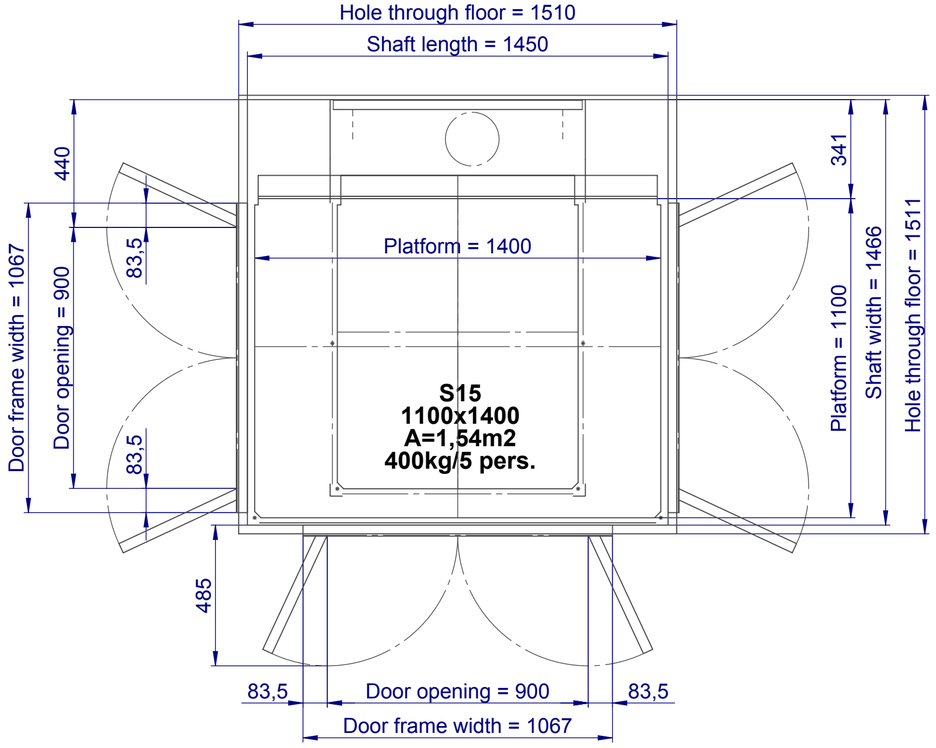

MTH Lifttechniek

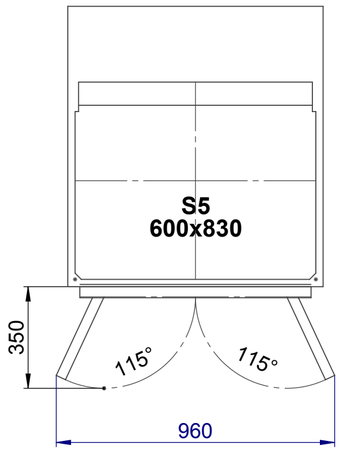

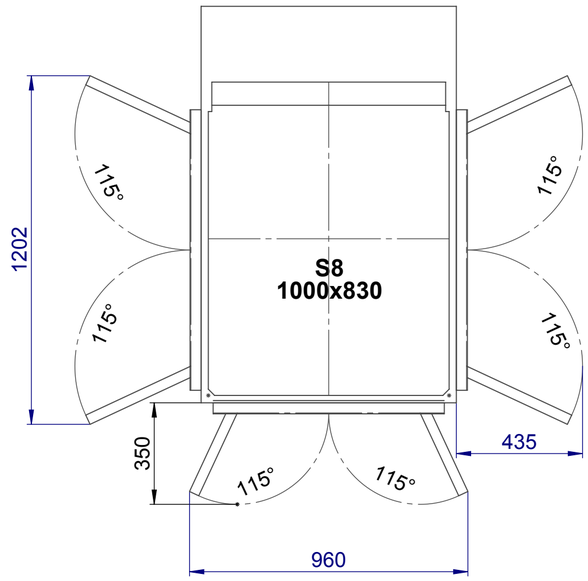

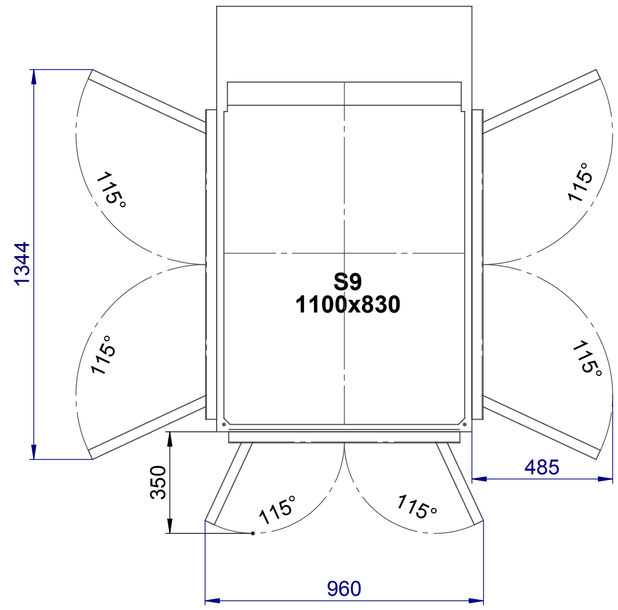

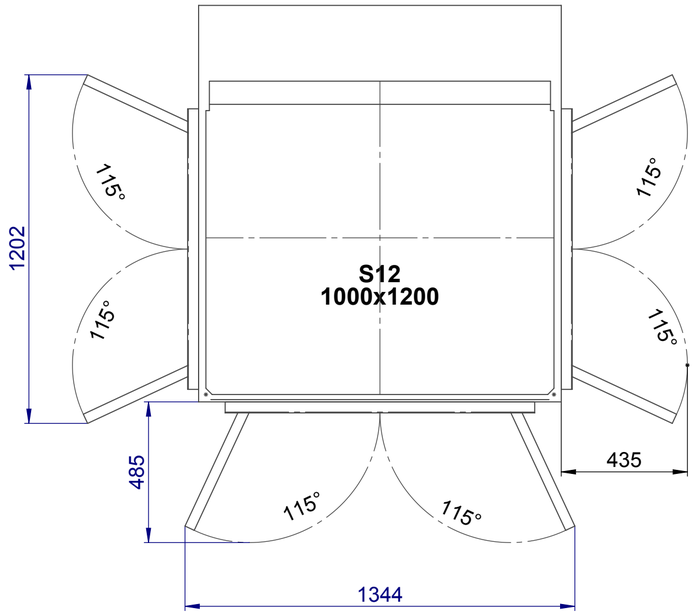

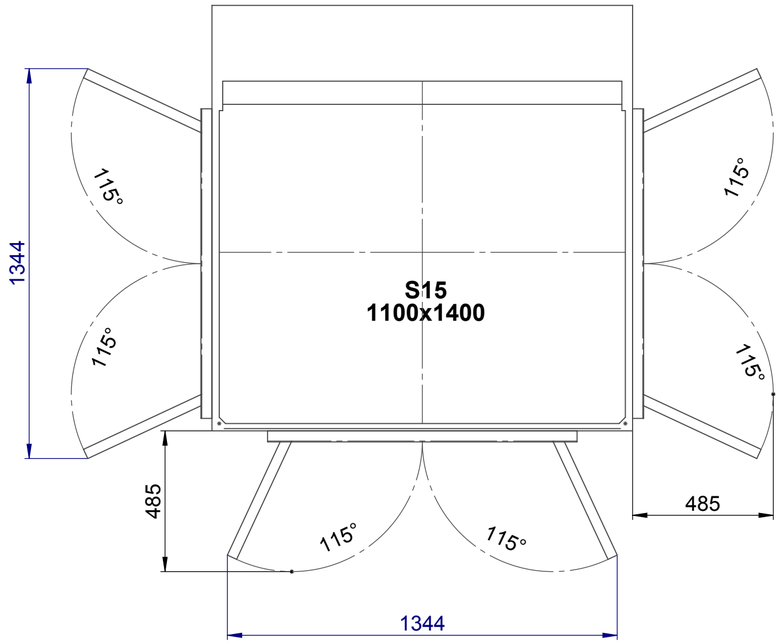

MTH Lifttechniek